Частное Унитарное Предприятие «ИнтекоСервис»
220053, г. Минск, Долгиновский тракт, 39, комн. 204
тел. (017) 239-22-07, тел./факс 239-22-08

УНП 190720581 ОКПО 37693305 р/с 3012105970007
в ОАО «Технобанк» 220002, г. Минск, ул. Кропоткина, 44,
МФО 153001182

Шаровой кран Ду 8-100

Конструкция	полнопроходной, разборный
Pymax	Ду 8-50 = 64 Бар, Ду 65-100 = 40 Бар
Tmax	180°C
Материал	нержавеющая сталь
Присоединение	под сварку

Основные технические характеристики	Ду 8-50	Ду 65-100
Максимальное рабочее давление	64 бар	40 бар
Максимальное рабочее давление для пара	8 бар	
Максимальная рабочая температура	180 °C	
Максимальная допустимая температур	200 °C	
Гидравлический тест на холодной воде	93 бар	

Применение: шаровые краны используются в качестве запорной трубопроводной арматуры на следующих средах: вода, пар (до 8 бар), сжатый воздух (до 6 бар), спирты (до 6 бар), слабоагрессивные среды. Конструкция полнопроходная, разборная. **Присоединение:** под сварку.

Спецификация материалов

1. Корпус	Нерж. сталь 1.44.08
2. Сварная часть	Нерж. сталь 1.44.08
3. Седло	PTFE
4. Шар	Нерж. сталь 1.44.08
5. Шток	Нерж. сталь 1.44.08
6. Уплотнение штока	PTFE
7. Сальник	PTFE
8. Манжета сальника	Нерж. сталь 1.44.08
9. Ручка	Нерж. сталь 1.44.08
10. Гроверная шайба	Нерж. сталь 1.44.08
11. Гайка	Нерж. сталь 1.44.08
12. Покрытие ручки	Винил
13. Болт	Нерж. сталь 1.44.08
14. Гайка	Нерж. сталь 1.44.08
15. Гроверная шайба	Нерж. сталь 1.44.08

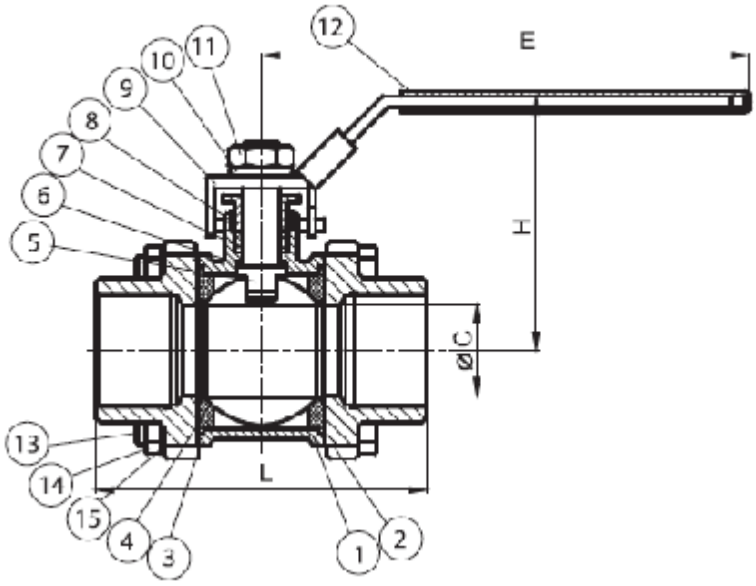

Габаритные размеры

Ду		Размеры, (мм)			Масса
мм	G	L	H	E	(кг)
8	1/4	63,5	65	130	0,4
10	3/8	63,5	65	130	0,4
15	1/2	72	60	130	0,56
20	3/4	85	64	130	0,75
25	1	90	71	165	1,08
32	1 1/4	112	78	165	1,73
40	1 1/2	120	86	190	2,56
50	2	145	95	190	3,2
65	2 1/2	185	130	250	7,35
80	3	215	148	250	11,21
100	4	270	185	280	20,3

Пропускная способность Kv, ($м^3$/ч)

Ду, (мм)										
8	10	15	20	25	32	40	50	65	80	100
6,1	9,6	18	38	60	105	170	245	480	910	1500

Диаграмма «Давление - Температура»

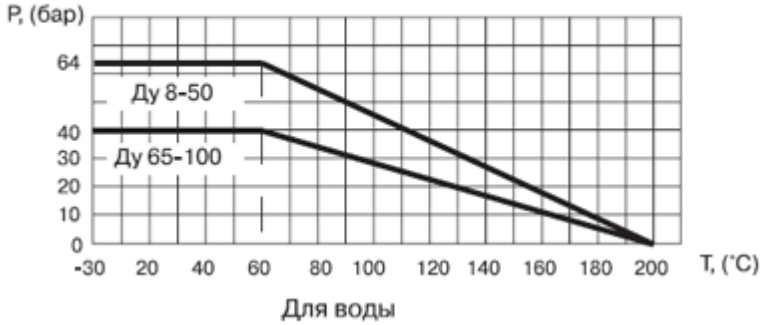

Для воды