Scheibenventile

Butterfly valves

Válvulas de mariposa

S4

KIESELMANN
FLUID PROCESS GROUP

Kurzübersicht	Overview	Resumen	
Scheibenventil S-S	Butterfly valve	Válvula de mariposa	**4.10**
Scheibenventil S-S, Zoll	Inch OD butterfly valve	Válvula de mariposa, para tubos con medidas en pulgadas	**4.10**
Scheibenventil G-S	Butterfly valve	Válvula de mariposa	**4.11**
Scheibenventil G-S, Zoll	Inch OD butterfly valve	Válvula de mariposa para tubos con mediddas en pulgadas	**4.11**
Scheibenventil G-G	Butterfly valve	Válvula de mariposa	**4.12**
Scheibenventil K/M-S	Butterfly valve	Válvula de mariposa	**4.12**
Scheibenventil K/M-G	Butterfly valve	Válvula de mariposa	**4.13**
Scheibenventil Fl. PN 10-G	Butterfly valve	Válvula de mariposa	**4.13**
Zwischenflansch-Scheibenventil S-S	Between flanges butterfly valve	Válvula de mariposa sujetada entre bridas	**4.14**
Zwischenflansch-Scheibenventil, Zoll	Inch OD between flanges butterfly valve	Válvula de mariposa sujetada entre bridas con brida en pulgadas	**4.14**
Scheibenventil Cl-Cl	Butterfly valve	Válvula de mariposa	**4.15**
Scheibenventil Cl-Cl, Zoll	Inch butterfly valve	Válvula de mariposa medidas en pulgadas	**4.15**
Mehrwegescheibenventil	3 way butterfly, 2 valve	Válvula de mariposa multivias	**4.16-4.18**
Spezial-Dichtung für Scheibenventil	Butterfly valve seal	Junta de repuesto para válvula de mariposa	**4.19**
Ersatz-Handhebel GFK	Butterfly lever black/red	Palanca de mano de repuesto negro/rojo	**4.20**
Handhebel für Scheibenventil mit Halter für Endlagerück-meldeschalter	Manual lever with proximity switch bracket	Palanca de mano para válvula de mariposa con soporte para sensor de retorno	**4.20**
Ersatz-Handhebel Edelstahl	Butterfly lever in stainless steel	Palanca de mano de repuesto fabricada en acero	**4.20**
Handhebel mit stufenloser Einstellung	Manual lever	Palanca de mano ajuste continuo	**4.20**
Pneumatik-Drehantrieb für nachträglichen Aufbau	Pneumatic actuator kit	Cilindro de mando neumático para construcciín a posterior	**4.21**
Mechanische Drehwinkelbegrenzung	Rotation limiter for pneumatic actuator	Limitador de ángulo de rotación	**4.21**
Sensor induktiv	Proximity switch	Sensor inductivo de proximidad	**4.21**
Elektronischer Steuerkopf	Control head	Cabezal de mando electrónico	**4.22**
Elektromotorischer Drehantrieb	Electric actuator	Actuador eléctrico	**4.22**
Elektropneumatischer Stellungsregler	Electropneumatic positioner	Regulador de posición electroneumático	**4.22**

Die Ersatzteilsätze befinden sich hinter den jeweiligen Produkten.
The spare parts kit can be found at the end of each chapter.
Los juegos de respuestos se encuentran al fin de cada capítulo.

Scheibenventil S-S, handbetätigt

butterfly valve, manual, but weld · vanne papillon, manuelle · válvula de mariposa, func. manual

4301

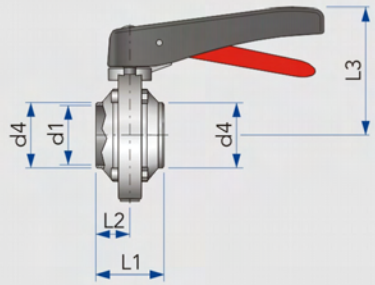

DN	d1	d4	L1	L2	L3	kg
10	10	13	48	24	78	0,50
15	16	19	48	24	78	0,67
20	20	23	48	24	83	0,84
25	26	29	54	27	95	0,96
32	32	35	54	27	98	1,10
40	38	41	54	27	101	1,18
50	50	53	58	29	109	1,56
65	66	70	60	30	121	2,34
80	81	85	72	36	129	3,03
100	100	104	68	34	139	3,58
125	125	129	86	43	181	7,60
150	150	154	104	52	199	11,40

Scheibenventil S-S, pneum. betätigt

butterfly valve, pneumatic but weld · vanne papillon, pneumatique · válvula de mariposa, func. neumático

4401
4501

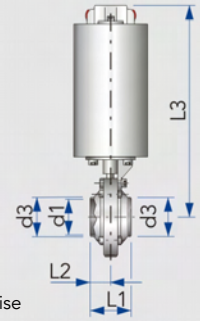

4401 = lö-ls
4501 = lö-fs

Bitte Funktionsweise beachten

DN	d1	d3	L1	L2	L3	m. Feder kg
10	10	13	48	24	232	3,23
15	16	19	48	24	232	3,53
20	20	23	48	24	237	3,90
25	26	29	54	27	285	5,65
32	32	35	54	27	288	5,72
40	38	41	54	27	291	5,81
50	50	53	58	29	300	6,18
65	66	70	60	30	311	6,99
80	81	85	72	36	319	7,64
100	100	104	68	34	329	8,16
125	125	129	86	43	388	15,63
150	150	154	104	52	407	19,59

Scheibenventil S-S, Z, für Zollrohre, handbetätigt

inch OD butterfly v., man., but weld · vanne papillon, man., dimensions en pouces · valvula de mariposa para tubos con medidas en pulgadas, func.

4351

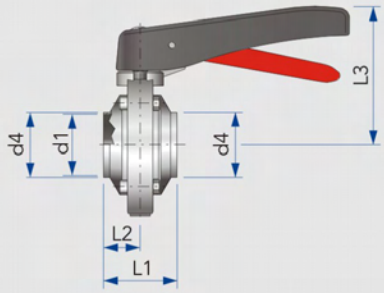

Zoll	d1	d4	L1	L2	L3	kg
1"	22,9	25,4	54	27	95	1,00
1½"	35,1	38,1	54	27	101	1,20
2"	47,8	50,8	58	29	109	1,60
2½"	60,5	63,5	60	30	121	2,35
3"	72,1	76,1	72	36	129	3,10
4"	97,6	101,6	68	34	139	3,57

Scheibenventil S-S, Z, für Zollrohre, pneum. betätigt

inch OD butterfly v., pneum., but weld · vanne papillon pneum. dimens. en pouces · valvula de mariposa para tubos c. medidas en pulgadas func. neum.

4451
4551

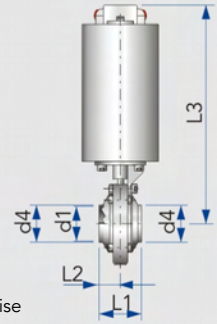

4451 = lö-ls
4551 = lö-fs

Bitte Funktionsweise beachten

Zoll	d1	d4	L1	L2	L3	m. Feder kg
1"	22,9	25,4	54	27	285	5,66
1½"	35,1	38,1	54	27	291	5,85
2"	47,8	50,8	58	29	300	6,26
2½"	60,5	63,5	60	30	311	7,05
3"	72,1	76,1	72	36	319	8,16
4"	97,6	101,6	68	34	329	8,25

Scheibenventil G-S, handbetätigt

butterfly valve, manual, male/weld end · vanne papillon, manuelle · válvula de mariposa, func. manual

4302

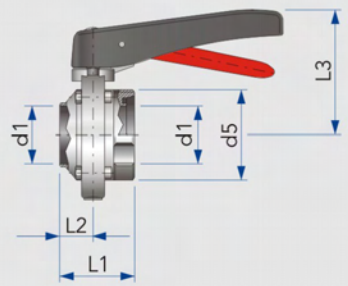

DN	d1	d5	L1	L2	L3	kg
10	10	Rd 28×⅛	65	24	78	
15	16	Rd 34×⅛	58	24	78	0,72
20	20	Rd 44×⅛	58	24	83	0,94
25	26	Rd 52×⅛	61	27	95	1,10
32	32	Rd 58×⅛	61	27	98	1,21
40	38	Rd 65×⅛	61	27	101	1,33
50	50	Rd 78×⅛	65	29	109	1,77
65	66	Rd 95×⅛	68	30	121	2,60
80	81	Rd110×¼	80	36	129	3,33
100	100	Rd130×¼	78	34	139	3,96
125	125	Rd160×¼	98	43	181	8,40
150	150	Rd190×¼	117	52	199	10,02

Scheibenventil G-S, pneum. betätigt

butterfly valve, pneumatic, male/weld end · vanne papillon, pneumatique · válvula de mariposa,func. neumático

4402
4502

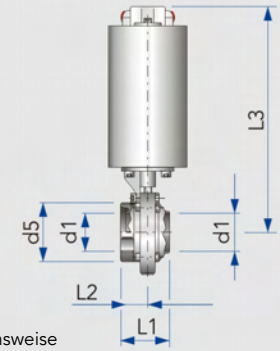

4402 = lö-ls
4502 = lö-fs

Bitte Funktionsweise beachten

DN	d1	d5	L1	L2	L3	m. Feder kg
10	10	Rd 28×⅛	65	41	232	
15	16	Rd 34×⅛	58	34	232	3,29
20	20	Rd 44×⅛	58	34	237	3,51
25	26	Rd 52×⅛	61	34	285	5,76
32	32	Rd 58×⅛	61	34	288	5,86
40	38	Rd 65×⅛	61	34	291	5,97
50	50	Rd 78×⅛	65	36	300	6,40
65	66	Rd 95×⅛	68	38	311	7,28
80	81	Rd110×¼	80	44	319	7,96
100	100	Rd130×¼	78	44	329	8,46
125	125	Rd160×¼	98	57	388	16,45
150	150	Rd190×¼	117	65	407	20,99

Scheibenventil G-S, Z, für Zollrohre, handbetätigt

inch OD butterfly v., man., RJT/weld end · v. papillon, man., dimens. en pouces · v. de mariposa para tubos c. medidas en pulgadas, func. man.

4352

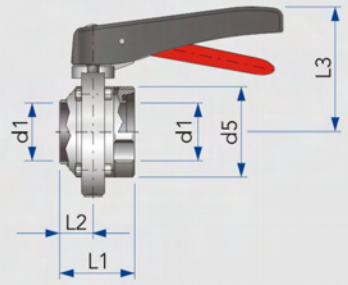

Zoll	d1	d5	L1	L2	L3	kg
1“	22,9	Rd 52×⅛	61	27	95	1,13
1½“	35,1	Rd 65×⅛	61	27	101	1,36
2“	47,8	Rd 78×⅛	65	29	109	1,59
2½“	60,5	Rd 95×⅛	68	30	121	2,71
3“	72,1	Rd104×⅛	80	36	129	3,55
4“	97,6	Rd130×¼	78	34	139	3,91

Scheibenventil G-S, Z, für Zollrohre, pneum. betätigt

inch OD butterfly v., pneum., RJT/weld end · v. papillon pneum., dimensions en pouces · v. de mariposa p. tubos c. medidas en pulgadas func. neum.

4452
4552

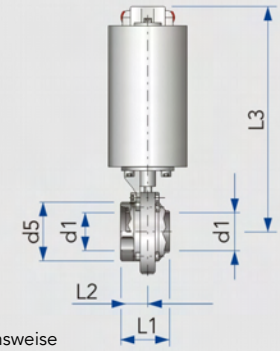

4452 = lö-ls
4552 = lö-fs

Bitte Funktionsweise beachten

Zoll	d1	d5	L1	L2	L3	m. Feder kg
1“	22,9	Rd 52×⅛	61	34	285	5,76
1½“	35,1	Rd 65×⅛	61	34	291	5,97
2“	47,8	Rd 78×⅛	65	36	300	6,40
2½“	60,5	Rd 95×⅛	68	38	309	7,28
3“	72,1	Rd104×⅛	80	44	319	7,96
4“	97,6	Rd130×¼	78	44	329	8,46

Scheibenventil G-G, handbetätigt

butterfly valve, manual · vanne papillon ,manuelle · válvula de mariposa, func. manual

4303

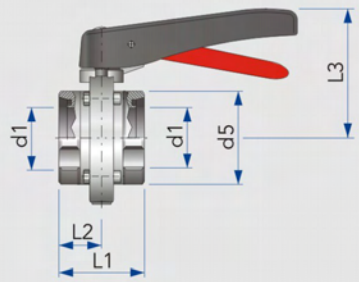

DN	d1	d5	L1	L2	L3	kg
10	10	Rd 28×⅛	90	45	78	
15	16	Rd 34×⅛	68	34	78	0,79
20	20	Rd 44×⅛	68	34	83	1,05
25	26	Rd 52×⅛	68	34	95	1,21
32	32	Rd 58×⅛	68	34	98	1,33
40	38	Rd 65×⅛	68	34	101	1,44
50	50	Rd 78×⅛	72	36	109	1,97
65	66	Rd 95×⅛	76	38	121	2,86
80	81	Rd110×¼	88	44	129	3,64
100	100	Rd130×¼	88	44	139	4,32
125	125	Rd160×¼	110	55	181	9,22
150	150	Rd190×¼	130	65	199	14,45

Scheibenventil G-G, pneum. betätigt

butterfly valve, pneumatic · vanne papillon, pneumatique · válvula de mariposa, func. neumático

4403
4503

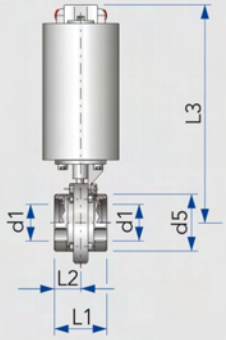

4403 = lö-ls
4503 = lö-fs

Bitte Funktionsweise beachten

DN	d1	d5	L1	L2	L3	m. Feder kg
10	10	Rd 28×⅛	90	45	232	
15	16	Rd 34×⅛	68	34	232	3,34
20	20	Rd 44×⅛	68	34	237	3,63
25	26	Rd 52×⅛	68	34	285	5,80
32	32	Rd 58×⅛	68	34	288	6,00
40	38	Rd 65×⅛	68	34	291	6,11
50	50	Rd 78×⅛	72	36	300	6,57
65	66	Rd 95×⅛	76	38	311	7,51
80	81	Rd110×¼	88	44	319	8,19
100	100	Rd130×¼	88	44	329	8,83
125	125	Rd160×¼	110	55	388	17,29
150	150	Rd190×¼	130	65	407	20,97

Scheibenventil K/M-S, handbetätigt

butterfly valve, manual · vanne papillon, manuelle · válvula de mariposa, func. manual

4305

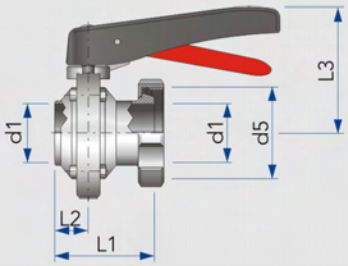

DN	d1	d5	L1	L2	L3	kg
15	16	Rd 34×⅛	65	24	78	0,78
20	20	Rd 44×⅛	66	24	83	1,02
25	26	Rd 52×⅛	76	27	95	1,26
32	32	Rd 58×⅛	79	27	98	1,37
40	38	Rd 65×⅛	80	27	101	1,54
50	50	Rd 78×⅛	86	29	109	2,05
65	66	Rd 95×⅛	92	30	121	3,19
80	81	Rd110×¼	109	36	129	4,11
100	100	Rd130×¼	112	34	139	4,99
125	125	Rd160×¼	120	43	181	9,17
150	150	Rd190×¼	141	52	199	14,34

Scheibenventil K/M-S, pneum. betätigt

butterfly valve, pneumatic · vanne papillon, pneum. · válvula de mariposa, func.neumático

4405
4505

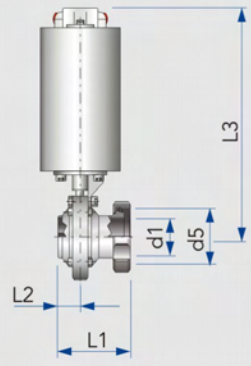

4405 = lö-ls
4505 = lö-fs

Bitte Funktionsweise beachten

DN	d1	d5	L1	L2	L3	m. Feder kg
15	16	Rd 34×⅛	65	24	232	3,34
20	20	Rd 44×⅛	66	24	237	3,58
25	26	Rd 52×⅛	76	27	285	5,90
32	32	Rd 58×⅛	79	27	288	5,95
40	38	Rd 65×⅛	80	27	291	6,06
50	50	Rd 78×⅛	86	29	300	6,69
65	66	Rd 95×⅛	92	30	311	7,82
80	81	Rd110×¼	109	36	319	8,69
100	100	Rd130×¼	112	34	329	9,59
125	125	Rd160×¼	120	43	388	17,76
150	150	Rd190×¼	141	52	407	22,88

Scheibenventil K/M-G, handbetätigt

butterfly valve, manual · vanne papillon, manuelle · válvula de mariposa, func. manual

4304

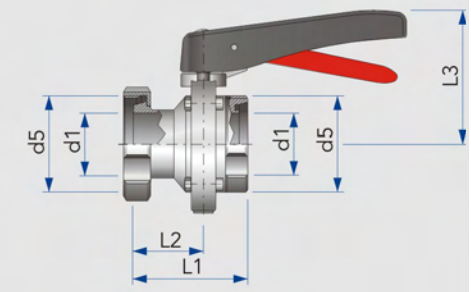

DN	d1	d5	L1	L2	L3	kg
15	16	Rd 34×⅛	75	41	78	0,84
20	20	Rd 44×⅛	76	42	83	1,11
25	26	Rd 52×⅛	83	49	95	1,30
32	32	Rd 58×⅛	86	52	98	1,47
40	38	Rd 65×⅛	87	53	101	1,69
50	50	Rd 78×⅛	93	57	109	2,26
65	66	Rd 95×⅛	100	62	121	3,43
80	81	Rd110×¼	117	73	129	4,37
100	100	Rd130×¼	122	78	139	5,50
125	125	Rd160×¼	132	77	181	10,25
150	150	Rd190×¼	154	89	199	15,98

Scheibenventil K/M-G, pneum. betätigt

butterfly valve, pneumatic · vanne papillon, pneumatique · válvula de mariposa, func. neumático

4404
4504

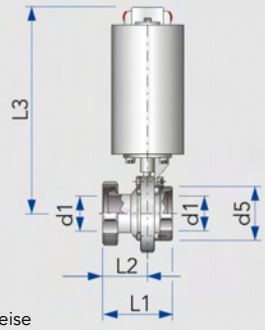

4404 = lö-ls
4504 = lö-fs

Bitte Funktionsweise beachten

DN	d1	d5	L1	L2	L3	m. Feder kg
15	16	Rd 34×⅛	75	41	232	3,38
20	20	Rd 44×⅛	76	42	285	4,17
25	26	Rd 52×⅛	83	49	285	5,92
32	32	Rd 58×⅛	86	52	288	6,07
40	38	Rd 65×⅛	87	53	291	6,23
50	50	Rd 78×⅛	93	57	300	6,90
65	66	Rd 95×⅛	100	62	311	8,07
80	81	Rd110×¼	117	73	319	8,94
100	100	Rd130×¼	122	78	329	10,13
125	125	Rd160×¼	132	77	388	18,60
150	150	Rd190×¼	154	89	407	24,19

Scheibenventil Fl. PN 10-G, handbetätigt

butterfly valve, manual · vanne papillon, manuelle · válvula de mariposa, func.manual

4307

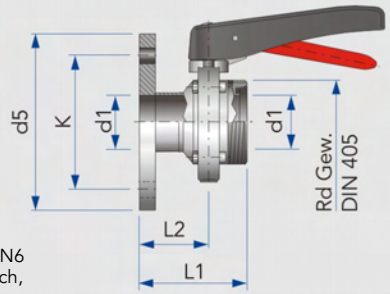

Flansch PN6 auf Wunsch, bitte anfragen

DN	d1	d5	K	L1	L2	kg
25	26	115	85	100	66	2,00
32	32	140	100	100	66	2,64
40	38	150	110	94	60	2,95
50	50	165	125	102	66	3,99
65	66	185	145	111	73	5,26
80	81	200	160	114	70	6,25
100	100	220	180	121	77	7,32
125	125	250	210	136	82	12,91
150	150	285	240	155	91	18,74

Scheibenventil Fl. PN 10-G, pneum. betätigt

butterfly valve, pneumatic · vanne papillon, pneumatique· válvula de mariposa, func. neumático

4407
4507

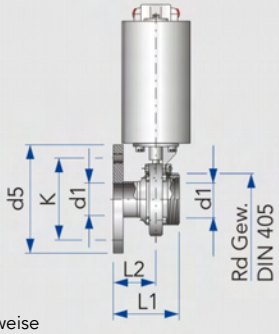

Flansch PN6 auf Wunsch, bitte anfragen

4407 = lö-ls,
4507 = lö-fs

Bitte Funktionsweise beachten

DN	d1	d5	K	L1	L2	m. Feder kg
25	26	115	85	108	66	6,64
32	32	140	100	100	66	7,15
40	38	150	110	94	60	7,52
50	50	165	125	102	66	8,58
65	66	185	145	111	73	9,89
80	81	200	160	114	70	10,80
100	100	220	180	121	77	11,86
125	125	250	210	136	82	21,12
150	150	285	240	155	91	26,93

Zwischenflansch-Scheibenventil S-S, komplett mit Kleinflansch Nr. 2041, handbetätigt

between flanges butterfly, manual · v. papillon entre bride, manuelle · v. de mariposa sujetada entre bridas cpl. con brida, func. manual

4310

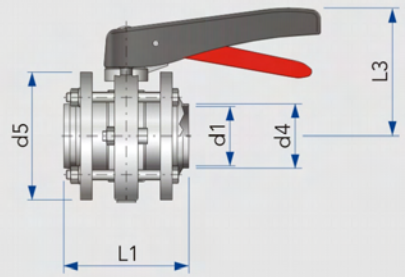

DN	d1	d4	d5	L1	L3	kg
15	16	19	62	106	78	1,29
20	20	23	72	106	83	1,68
25	26	29	80	102	95	2,06
32	32	35	86	102	98	2,27
40	38	41	92	102	101	2,44
50	50	53	108	106	109	3,25
65	66	70	130	108	121	4,56
80	81	85	146	120	129	5,95
100	100	104	166	116	139	7,02
125	125	129	205	132	181	13,95
150	150	154	240	150	200	21,11

Zwischenflansch-Scheibenventil S-S, komplett mit Kleinflansch Nr. 2041, pneum. betätigt

between flanges butterfly, pneum. · v. papillon entre bride pneumatique · v. de mariposa sujetada entre bridas cpl. con brida func. neumático

4410
4510

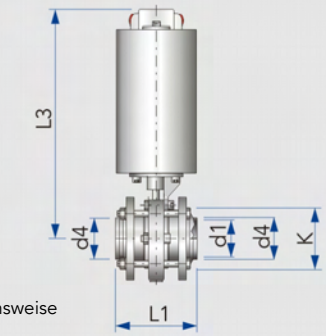

4410 = lö-ls
4510 = lö-fs

Bitte Funktionsweise beachten

DN	d1	d4	K	L1	L3	m. Feder kg
15	16	19	62	106	232	3,89
20	20	23	72	106	237	4,34
25	26	29	80	102	285	6,71
32	32	35	86	102	288	6,85
40	38	41	92	102	291	7,10
50	50	53	108	106	300	7,85
65	66	70	130	108	311	9,29
80	81	85	146	120	319	10,35
100	100	104	166	116	329	11,68
125	125	129	205	132	388	21,01
150	150	154	240	150	407	28,19

Zwischenflansch-Scheibenventil S-S, komplett mit Zoll Kleinflansch Nr. 2041, handbetätigt

inch OD between flanges butterfly, manual · v. papillon entre bride, man. · valvula de mariposa sujetada entre bridas c. brida en pulgadas, func. man.

4358

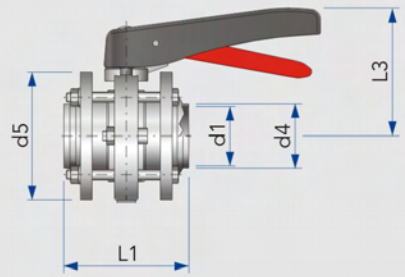

Zoll	d1	d4	d5	L1	L3	kg
1"	22,9	25,4	80	102	95	2,10
1½"	35,1	38,1	92	102	101	2,30
2"	47,8	50,8	108	106	109	3,35
2½"	60,5	63,5	130	108	121	4,79
3"	72,1	76,1	146	120	129	6,32
4"	97,6	101,6	166	116	139	6,30

Zwischenflansch-Scheibenventil S-S, komplett mit Zoll Kleinflansch Nr. 2041, pneum. betätigt

inch OD between flanges butterfly, pneum. · v. papillon entre bride pneumatique · v. de mariposa sujetada entre bridas con brida en pulgadas func.

4458
4558

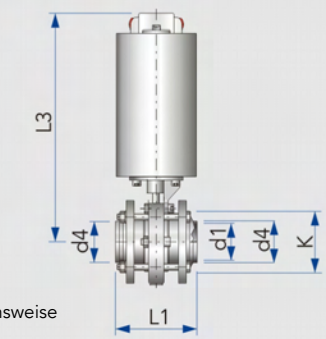

4458 = lö-ls
4558 = lö-fs

Bitte Funktionsweise beachten

Zoll	d1	d4	K	L1	L3	m. Feder kg
1"	22,9	25,4	80	102	285	6,77
1½"	35,1	38,1	92	102	291	7,24
2"	47,8	50,8	108	106	300	8,60
2½"	60,5	63,5	130	108	311	9,84
3"	72,1	76,1	146	120	319	11,18
4"	97,6	101,6	166	116	348	12,40

Scheibenventil Cl-Cl, Clamp DIN 32676, handbetätigt

butterfly valve, manual, TC · vanne papillon, manuelle · valvula de mariposa, func. manual

4346

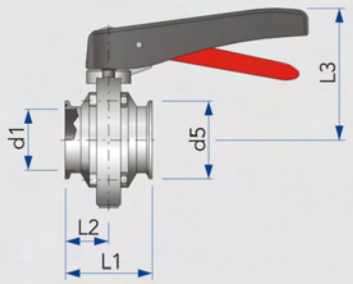

DN	d1	d5	L1	L2	L3	kg
15	16	34,0	68	34	78	0,72
20	20	34,0	68	34	83	0,88
25	26	50,5	68	34	95	1,14
32	32	50,5	68	34	98	1,17
40	38	50,5	68	34	98	1,23
50	50	64,0	72	36	109	1,67
65	66	91,0	76	38	121	2,49
80	81	106,0	88	44	129	3,23
100	100	119,0	88	44	139	3,77

Scheibenventil Cl-Cl, Clamp DIN 32676, pneum. betätigt

butterfly valve, pneum., TC · vanne papillon pneumatique · valvula de mariposa func. neumático

4446
4546

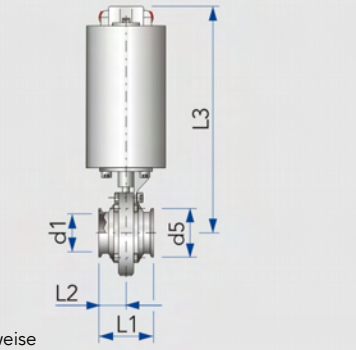

4446 = lö-ls
4546 = lö-fs

Bitte Funktionsweise beachten

DN	d1	d5	L1	L2	L3	m. Feder kg
15	16	34,0	68	34	232	3,21
20	20	34,0	68	34	237	3,45
25	26	50,5	68	34	285	5,72
32	32	50,5	68	34	288	5,75
40	38	50,5	68	34	291	5,80
50	50	64,0	72	36	300	6,22
65	66	91,0	76	38	311	7,08
80	81	106,0	88	44	338	7,93
100	100	119,0	88	44	348	8,52

Scheibenventil Cl-Cl, Clamp, Zoll-Ausführung, DIN 32676, handbetätigt

inch butterfly valve, manual, TC · vanne papillon, manuelle · valvula de mariposa medidas en pulgadas, func. manual

4347

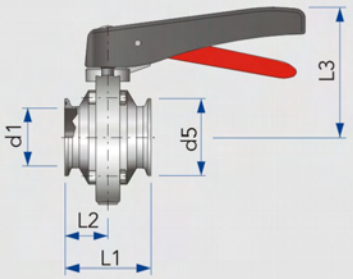

Zoll	d1	d5	L1	L2	L3	kg
1"	22,9	50,5	68	34	95	1,21
1½"	35,1	50,5	68	34	101	1,29
2"	47,8	64,0	72	36	109	1,72
2½"	60,5	77,5	76	38	121	2,55
3"	72,1	91,0	88	44	129	3,41
4"	97,6	119,0	88	44	139	3,94

Scheibenventil Cl-Cl, Clamp, Zoll-Ausführung, DIN 32676, pneum. betätigt

inch butterfly valve, pneumatic, TC · vanne papillon pneum. · valvula de mariposa medidas en pulgadas func. neumático

4447
4547

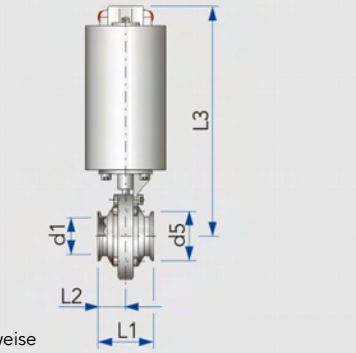

4447 = lö-ls
4547 = lö-fs

Bitte Funktionsweise beachten

Zoll	d1	d5	L1	L2	L3	m. Feder kg
1"	22,9	50,5	68	34	285	5,94
1½"	35,1	50,5	68	34	291	6,02
2"	47,8	64,0	72	36	300	6,48
2½"	60,5	77,5	76	38	385	7,23
3"	72,1	91,0	88	44	316	8,80
4"	97,6	119,0	88	44	329	9,40

Mehrwegescheibenventil G-G-G, handbetätigt

3 way butterfly, 2 valve, manual · vanne papillon à trois voies, manuelle · válvula de mariposa multivias, func. manual

4314

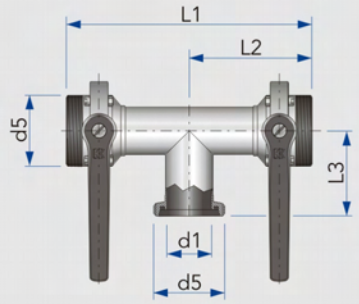

DN	d1	d5	L1	L2	L3	kg
25	26	Rd 52×⅙	222	111	72	2,38
32	32	Rd 58×⅙	232	116	77	4,22
40	38	Rd 65×⅙	242	121	82	3,00
50	50	Rd 78×⅙	270	135	93	3,97
65	66	Rd 95×⅙	296	148	105	6,16
80	81	Rd110×¼	340	170	115	7,77
100	100	Rd130×¼	356	178	130	9,41
125	125	Rd160×¼	570	285	233	
150	150	Rd190×¼	684	342	275	

Mehrwegescheibenventil G-G-G, Art.-Nr. 4314, mit Schaltkombination

3 way butterfly, 2 linked valve, manual · v. papillon à trois voies man. a. syst. de comm. · válvula de mariposa multivias c. cambio de combin.

4914

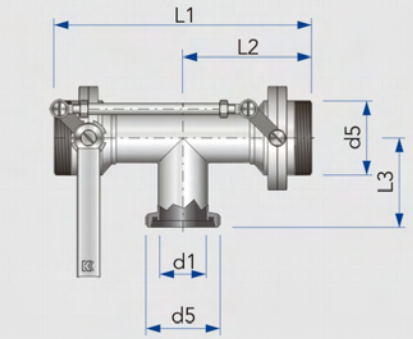

DN	d1	d5	L1	L2	L3	kg
25	26	Rd 52×⅙	222	111	72	
32	32	Rd 58×⅙	232	116	77	
40	38	Rd 65×⅙	242	121	82	3,27
50	50	Rd 78×⅙	270	135	93	4,01
65	66	Rd 95×⅙	296	148	105	6,17
80	81	Rd110×¼	340	170	115	
100	100	Rd130×¼	356	178	130	
125	125	Rd160×¼	570	285	233	
150	150	Rd190×¼	684	342	275	

Mehrwegescheibenventil, pneum. betätigt

3 way butterfly, 2 valve, pneumatic · vanne papillon à trois voies pneum. · válvula de mariposa multivias func. neumático

4414
4514

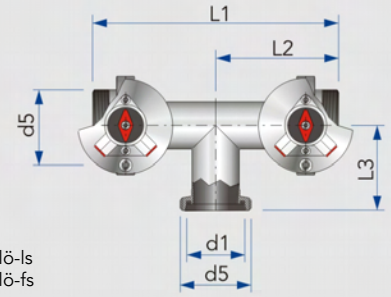

4414 = lö-ls
4514 = lö-fs

Bitte Funktionsweise beachten

DN	d1	d5	L1	L2	L3	m. Feder kg
25	26	Rd 52×⅙	222	111	72	
32	32	Rd 58×⅙	232	116	77	
40	38	Rd 65×⅙	242	121	82	12,15
50	50	Rd 78×⅙	270	135	93	
65	66	Rd 95×⅙	296	148	105	15,17
80	81	Rd110×¼	340	170	115	
100	100	Rd130×¼	356	178	130	
125	125	Rd160×¼	570	285	233	
150	150	Rd190×¼	684	342	275	

Mehrwegescheibenventil G-G-G, handbetätigt

3 way butterfly, 2 valve, manual · v. papillon à trois voies, manuelle · válvula de mariposa multivias, func. manual

4315

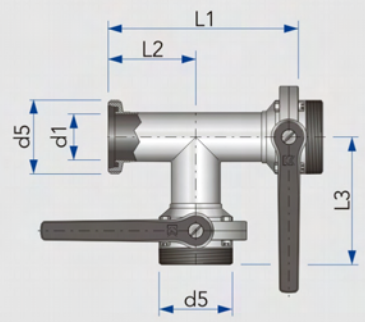

DN	d1	d5	L1	L2	L3	kg
25	26	Rd 52×⅙	183	72	111	2,36
32	32	Rd 58×⅙	193	77	116	2,65
40	38	Rd 65×⅙	203	82	121	2,97
50	50	Rd 78×⅙	228	93	135	4,00
65	66	Rd 95×⅙	253	105	148	6,15
80	81	Rd110×¼	285	115	170	7,83
100	100	Rd130×¼	308	130	178	9,40
125	125	Rd160×¼	508	223	285	
150	150	Rd190×¼	617	275	342	

Mehrwegescheibenventil G-G-G, Art.-Nr. 4315, mit Schaltkombination

3 way butterfly, 2 linked valve, manual · v. papil. à trois voies man. a. syst. de comm. · válvula de mariposa multivias c. cambio de combin.

4915

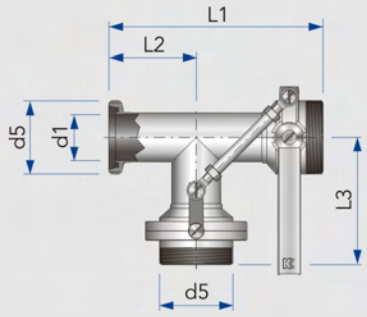

DN	d1	d5	L1	L2	L3	kg
25	26	Rd 52×⅙	183	72	111	2,65
32	31	Rd 58×⅙	193	77	116	2,98
40	38	Rd 65×⅙	203	82	121	3,24
50	49	Rd 78×⅙	228	93	135	4,25
65	66	Rd 95×⅙	253	105	148	6,44
80	81	Rd110×¼	285	115	170	8,19
100	100	Rd130×¼	308	130	178	10,05
125	125	Rd160×¼	508	223	285	
150	150	Rd190×¼	617	275	342	

Mehrwegescheibenventil G-G-G, pneum. betätigt

3 way butterfly, 2 valve, pneumatic · v. papillon à trois voies pneum. · válvula de mariposa multivias func. neum.

4415
4515

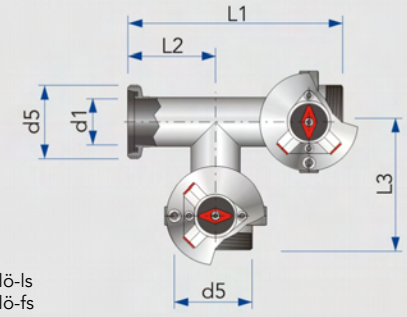

4415 = lö-ls
4515 = lö-fs

Bitte Funktionsweise beachten

DN	d1	d5	L1	L2	L3	m/o. kg
25	26	Rd 52×⅙	183	72	111	9,44/11,5
32	32	Rd 58×⅙	193	77	116	11,91
40	38	Rd 65×⅙	203	82	121	10,03/12,
50	50	Rd 78×⅙	228	93	135	10,99/13,
65	66	Rd 95×⅙	253	105	148	15,15
80	81	Rd110×¼	285	115	170	17,22
100	100	Rd130×¼	308	130	178	
125	125	Rd160×¼	508	223	285	
150	150	Rd190×¼	617	275	342	

Mehrwegescheibenventil G-G-G, handbetätigt

3 way butterfly, 2 valve, manual · v. papillon à trois voies, manuelle · válvula de mariposa multivias, func. manual

4316

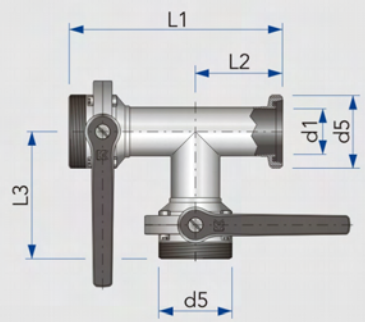

DN	d1	d5	L1	L2	L3	kg
25	26	Rd 52×⅙	183	72	111	2,38
32	32	Rd 58×⅙	193	77	116	2,64
40	38	Rd 65×⅙	203	82	121	3,03
50	50	Rd 78×⅙	228	93	135	4,01
65	66	Rd 95×⅙	253	105	148	6,17
80	81	Rd110×¼	285	115	170	7,75
100	100	Rd130×¼	308	130	178	9,35
125	125	Rd160×¼	508	223	285	
150	150	Rd190×¼	617	275	342	

Mehrwegescheibenventil, Art.-Nr. 4316 mit Schaltkombination

3 way butterfly, 2 linked valve, manual · v. pap. à trois voies man. a. syst. de comm. · válvula de mariposa multivias c. cambio de combin.

4916

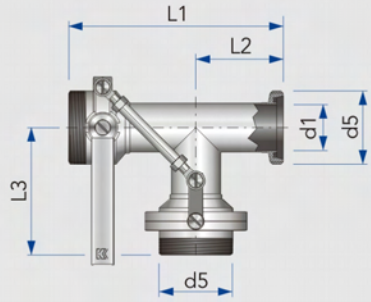

DN	d1	d5	L1	L2	L3	kg
25	26	Rd 52×⅙	183	72	111	2,66
32	32	Rd 58×⅙	193	77	116	2,95
40	38	Rd 65×⅙	203	82	121	3,25
50	50	Rd 78×⅙	228	93	135	4,25
65	66	Rd 95×⅙	253	105	148	6,40
80	81	Rd110×¼	285	115	170	7,85
100	100	Rd130×¼	308	130	178	
125	125	Rd160×¼	508	223	285	
150	150	Rd190×¼	617	275	342	

Mehrwegescheibenventil G-G-G, pneum. betätigt

3 way butterfly, 2 valve, pneumatic · v. papillon à trois voies pneum. · válvula de mariposa multivias func. neumático

4416
4516

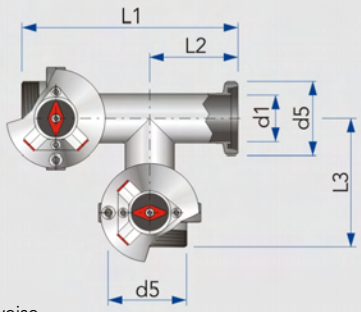

4416 = lö-ls
4516 = lö-fs

Bitte Funktionsweise beachten

DN	d1	d5	L1	L2	L3	m. Feder kg
25	26	Rd 52×⅙	183	72	111	11,53
32	32	Rd 58×⅙	193	77	116	11,95
40	38	Rd 65×⅙	203	82	121	12,08
50	50	Rd 78×⅙	228	93	135	13,11
65	66	Rd 95×⅙	253	105	148	15,20
80	81	Rd110×¼	285	115	170	16,96
100	100	Rd130×¼	308	130	178	
125	125	Rd160×¼	508	223	285	
150	150	Rd190×¼	617	275	342	

Spezial-Dichtung für Scheibenventil DIN

butterfly valve seal, DIN · joint de réchange pour vanne papillon · junta de repuesto para válvula de mariposa

4326
4327
4328

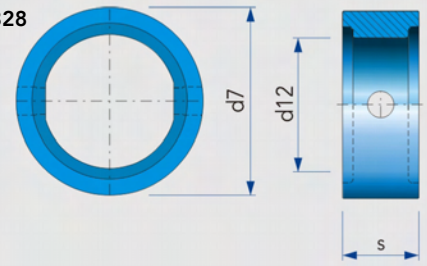

DN	Zoll	d7	d12	s			kg
15		28	16	21			0,01
20		33	20	21			0,01
25		43	25	26			0,02
32		50	32	26			0,03
40		57	39	27			0,04
50		71	50	29			0,05
65		87	65	29			0,08
	3“	92	73	24			0,09
80		104	81	32			0,11
100		124	100	35			0,14
125		150	125	39			0,22
150		177	150	41			0,28

Spezial-Dichtung für Scheibenventil Zoll

butterfly valve seal, inch OD · joint de réchange pour vanne papillon dimmensions en pouces · junta de repuesto para válvula de mariposa

4328

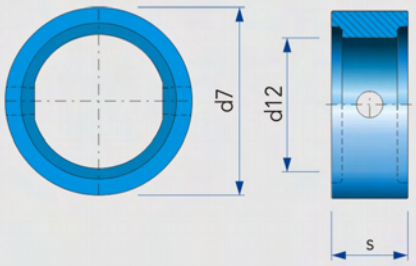

Zoll	d7	d12	s			kg
1“	23	40	21			
1½“	36	54	21			
2“	50	67	22			
2½“	62	85	23			
3“	92	73	24			
4“	98	115	26			

k-flex Dichtung, für Zwischenflansch-Scheibenventil

k-flex seal for between flanges butterfly valve · joint en *k-flex* pour vanne papillon entre brides · empaque *k-flex* para válvula de mariposa (entrebridas)

2353

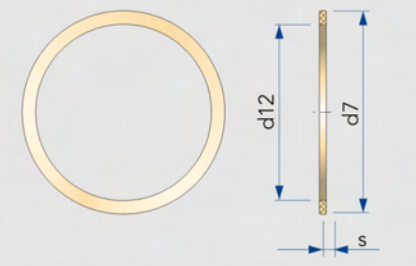

DN	d7	d12	s			kg
15	21	16	2,0			0,01
20	28	20	2,0			0,01
25	35	26	2,0			0,01
32	41	32	2,0			0,01
40	47	38	2,0			0,01
50	59	50	2,2			0,01
65	76	66	2,2			0,01
80	90	81	2,2			0,01
100	109	100	2,2			0,01
125	136	125	2,2			0,01
150	161	150	2,6			0,01

Ersatz-Handhebel, GFK

butterfly lever black/red · poignée en GFK noir/rouge · palanca de mano de repuesto GFK negro/rojo

4335

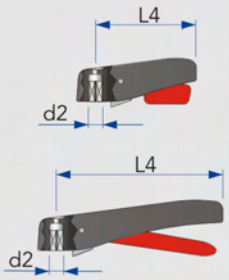

Weitere Farben auf Anfrage

DN	d2	L4				kg
15-20	10	100				0,10
25-100	10	165				0,14

Handhebel, für Scheibenventil handbetätigt mit Halter für Sensor, induktiv

manual lever with proximity switch bracket · poignée a. pièces de fixation · palanca de mano p. v. de marip. con soporte para sensor de retorno

4321

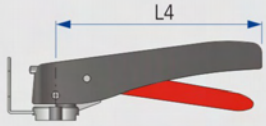

Bestehend aus:
Arretierscheibe mit Aufnahmevorrichtung,
Handgriff mit Schaltnocken

DN	L4					kg
15-50	100					0,24
25-50	165					0,21
65	165					0,21
80-100	165					0,21
125	285					0,90
150	285					0,88

Ersatz-Handhebel, Edelstahl

butterfly lever in stainless steel · poignée en acier inox · palanca de mano de repuesto fabricada en acero

4318

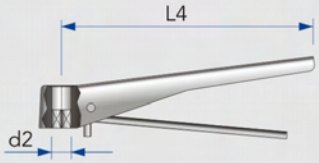

DN	d2	L4				kg
15-50	10	101				0,26
25-50	10	146				0,31
65-100	10	180				0,34
125-150	14	285				0,75

Handhebel, mit stufenloser Verstellung

butterfly positioner with lock-off · poignée avec dispositif de réglage pour vanne papillon · palanca de mano con ajuste continuo

4600

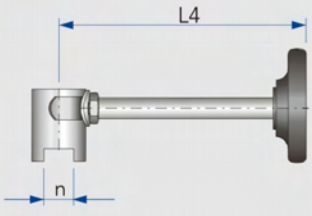

DN	n	L4				kg
15-20	20	165				0,46
25-50	20	165				0,46
65-100	24	230				0,56
125	30	320				1,33
150	34	320				1,26

Pneumatik-Drehantrieb, für nachträglichen Aufbau auf Scheibenventile

90° pneumatic actuator kit · commande pneumatique · actuador neumático para instalación posterior en válvula de mariposa

4400
4500

Drehantrieb komplett
mit Befestigungsvorrichtung
und Sensoraufnahme

DN	d8	L3				kg
15-40	76	165				2,62
25-50	104	212				3,75/4,77
65-100	104	212				3,35/4,82
125	129	240				7,25/9,23
150	129	240				7,36/9,16

Mechanische Drehwinkelbegrenzung, für Pneumatik-Drehantrieb

rotation limiter for 90° pneumatic actuator · limitation mécanique de l'angle de rotation · limitador de ángulo de rotación para actuador neumático

4500

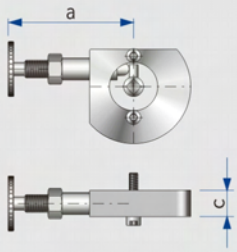

DN	a	c				kg
25-100	114	24				1,27

Sensor induktiv, berührungslos, IP 67

proximity switch · indicateur de position · sensor inductivo de proximidad sin contacto

8615

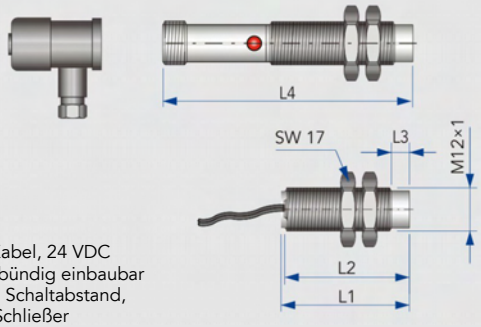

3 m Kabel, 24 VDC
nicht bündig einbaubar
5 mm Schaltabstand,
PNP Schließer

DN	L1	L2	L3	L4		kg
M12	36	35	5	70		0,14

Elektronischer Steuerkopf KI-TOP, für Pneumatik-Drehantrieb

control head for rotary valve · unité de controle pour vanne de rotation · cabezal de mando electrónico para actuador neumático rotativo

5631

Komplett mit
Pilotventil, 2 Sensoren,
Steuerplatine

DN	d4	L1				kg
K-Haube trans-parent	105	129				
Edelstahl-haube mit Rundum-leuchte	105	129				

Elektromotorischer Drehantrieb für nachträglichen Aufbau komplett mit Aufbausatz

electric actuator · commande électrique · actuador eléctrico para construcción final con accesorios

4040

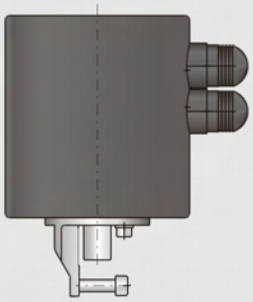

						kg

Elektropneumatischer Stellungsregler, komplett mit Aufbausatz

electropneumatic positioner · réglage de position electropneumatique · regulador de posición electroneumático completo con accesorios

4200

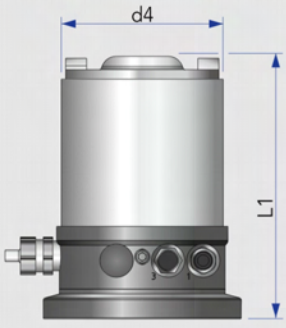

2 Draht

	d4	L1				kg
	85	137				1,48